polysan

GB	Mounting instructions	RO	Instrucţiuni de montaj
CZ	Montážní návod	ES	Manual de instrucciones
H	Szerelési utasítás	FR	Notice de montage
RU	Инструкция по монтажу	NL	Montage instructie
D/A	Montageanleitung	LT	Montavimo instrukcija
PL	Instrukcja montażu	SK	Montážny návod

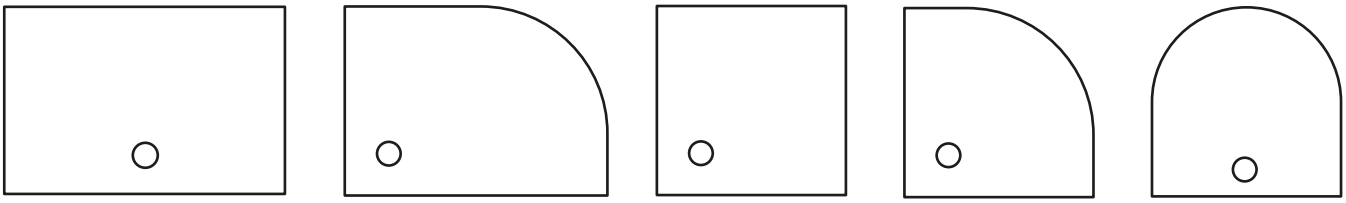

KARIA RENA AURA SERA ISA

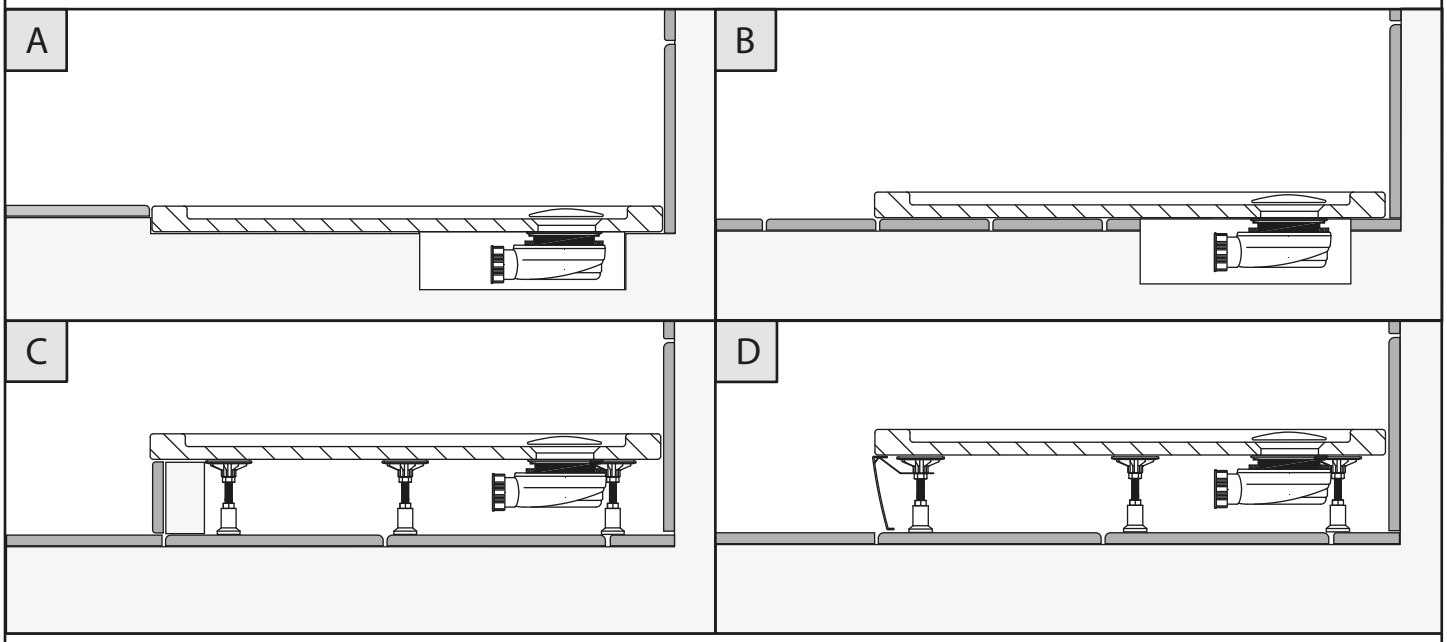

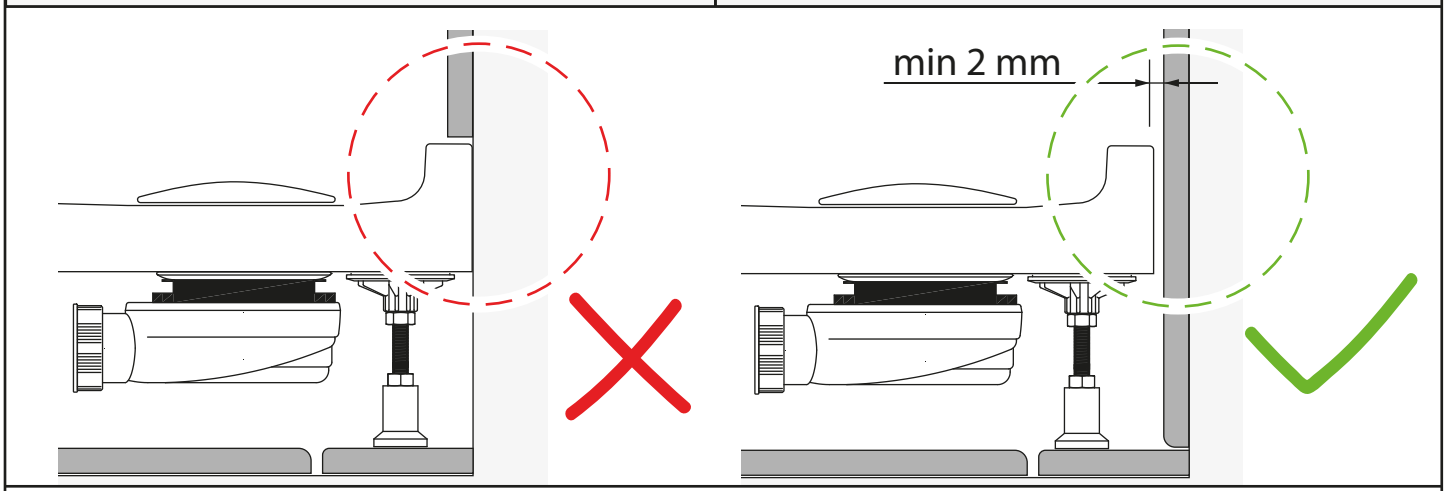

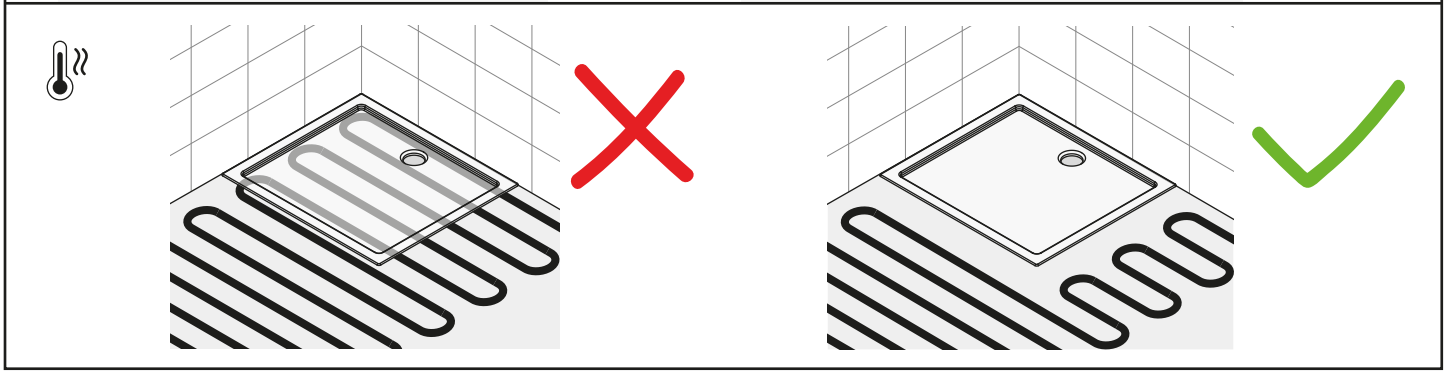

MN009/2021/03/N5000/1.21

1

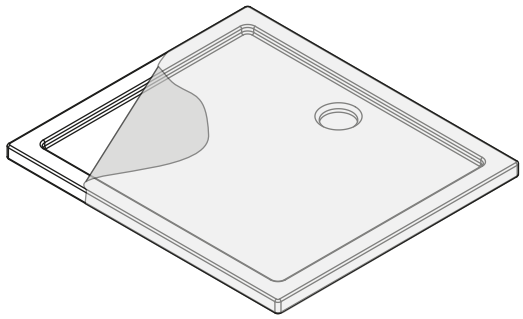

2

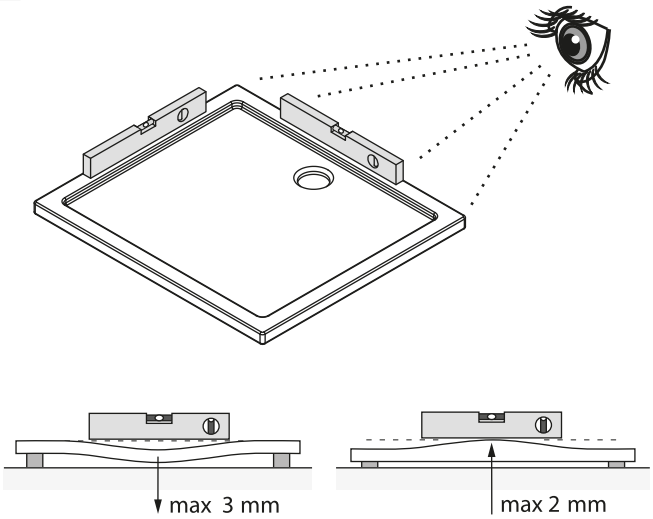

Variant A

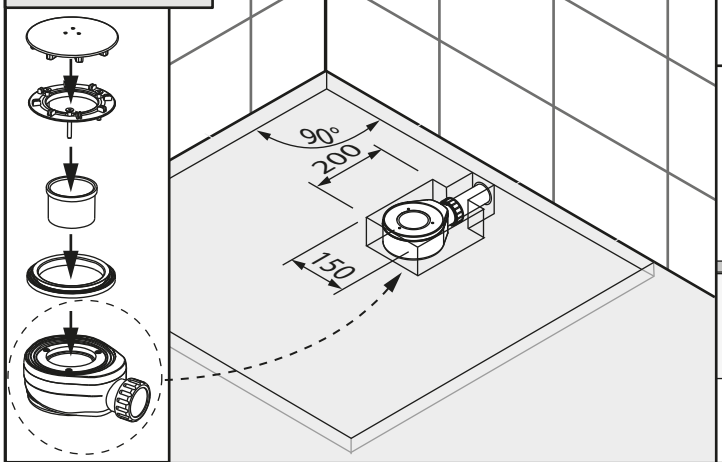

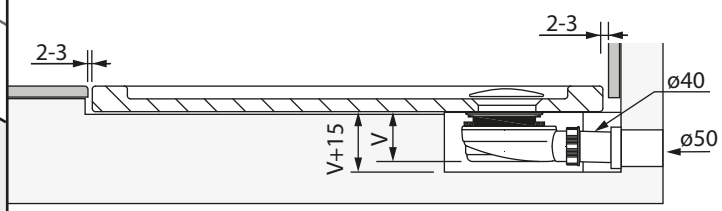

3

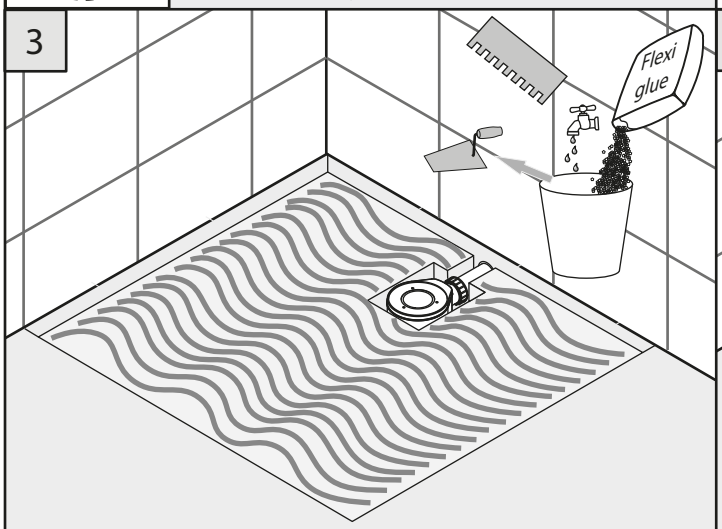

4

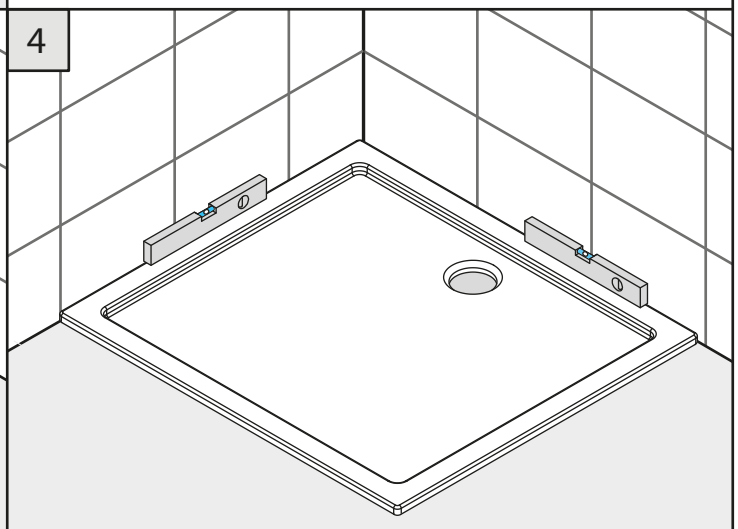

5

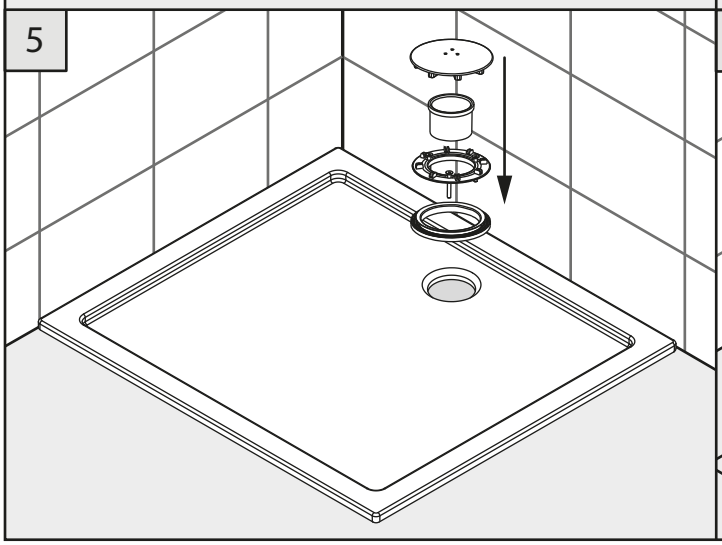

6

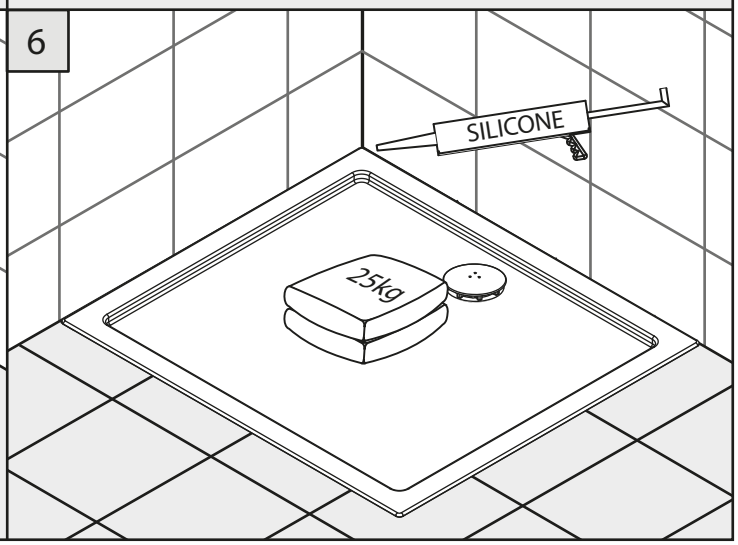

Variant B

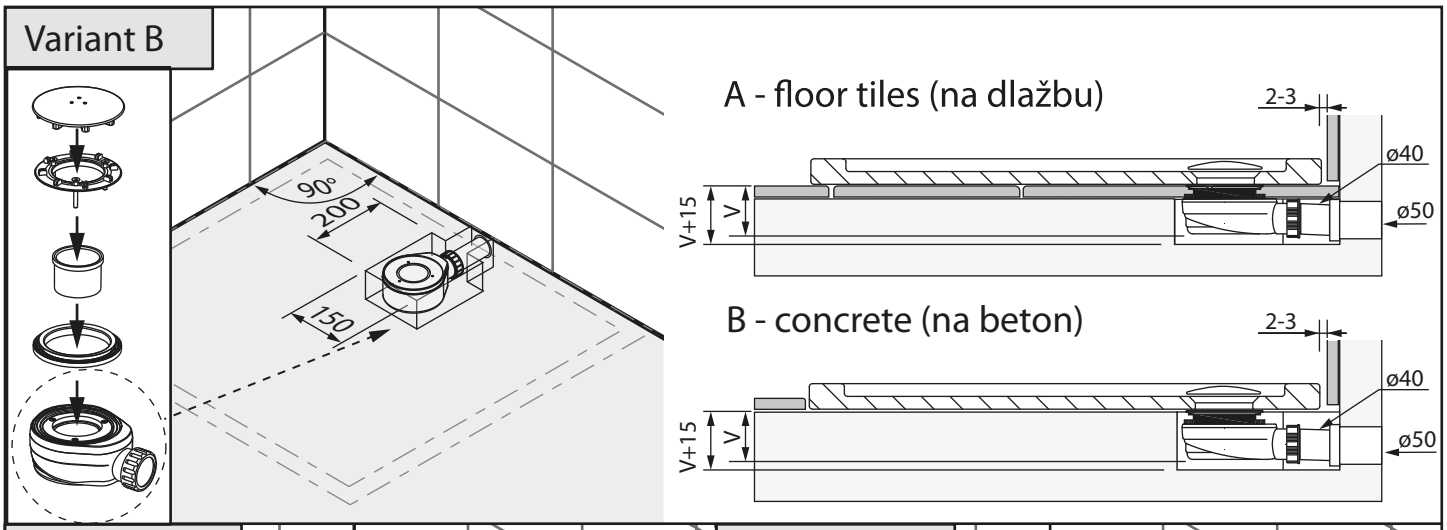

3A - tiles

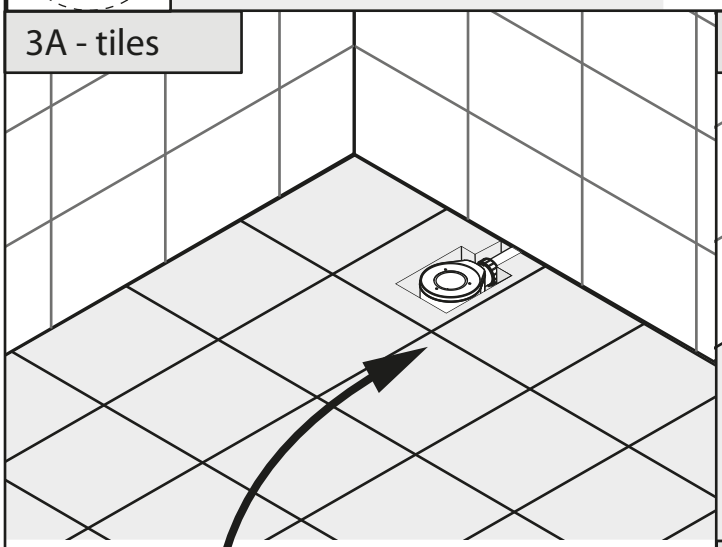

3B - concrete

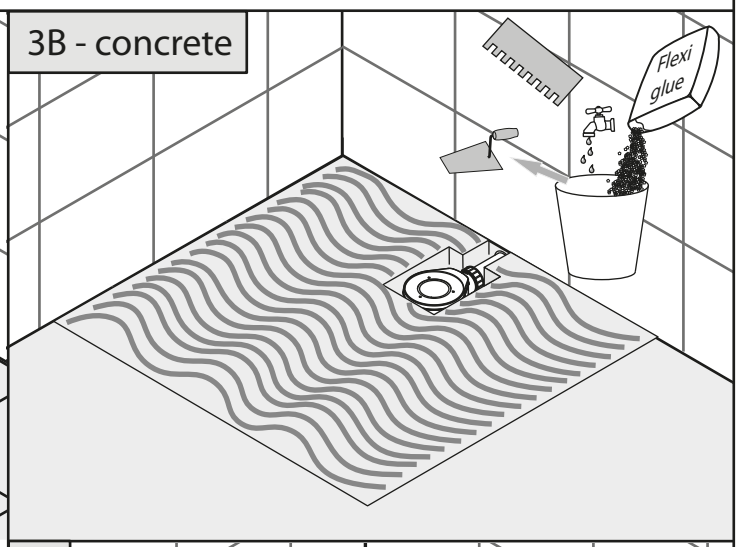

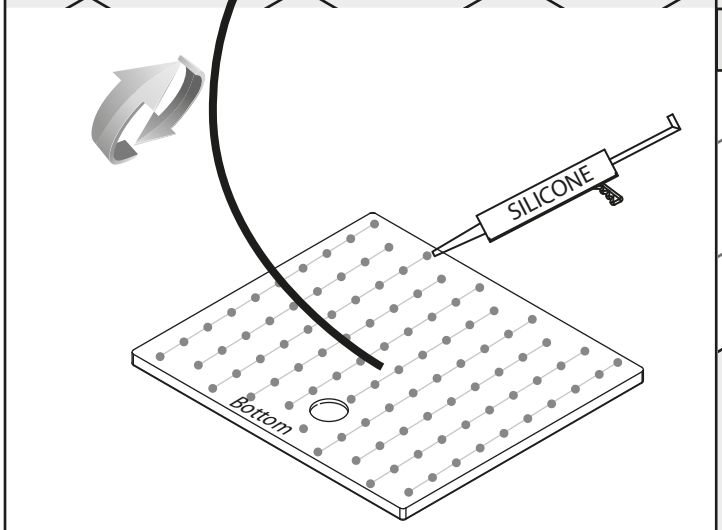

4

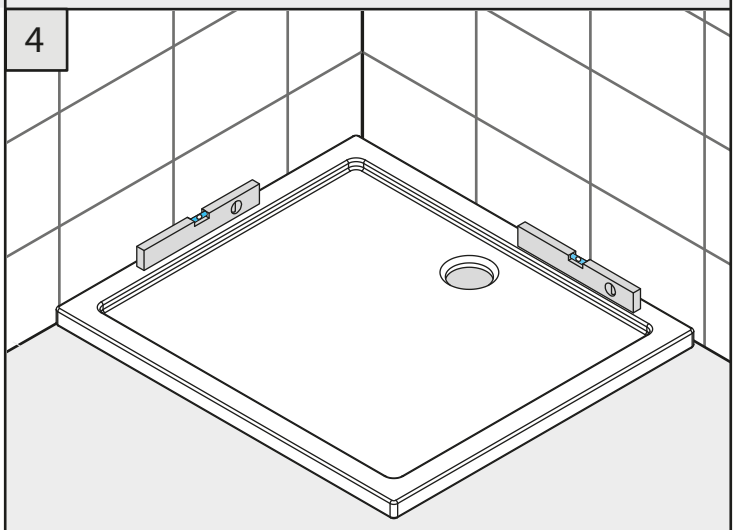

5

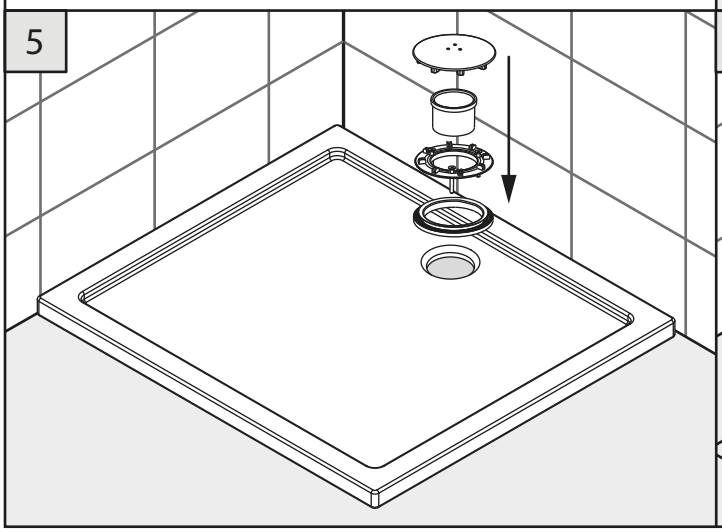

6

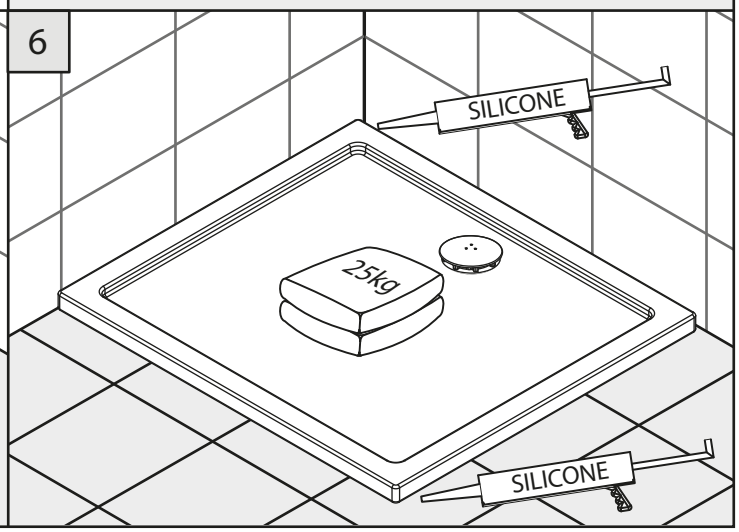

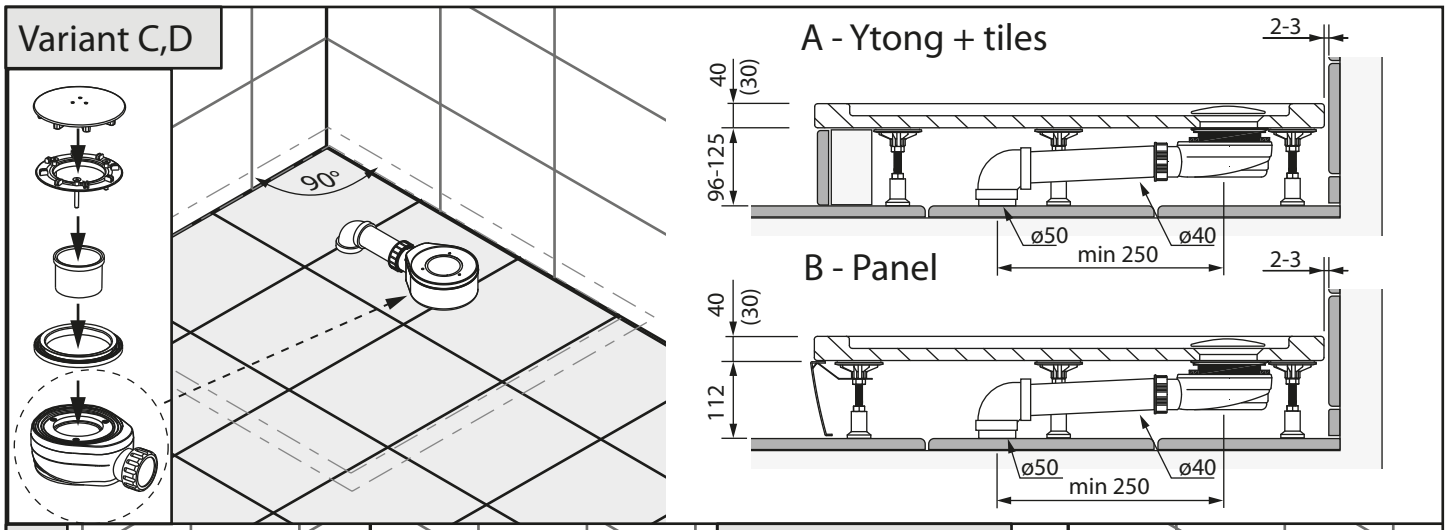

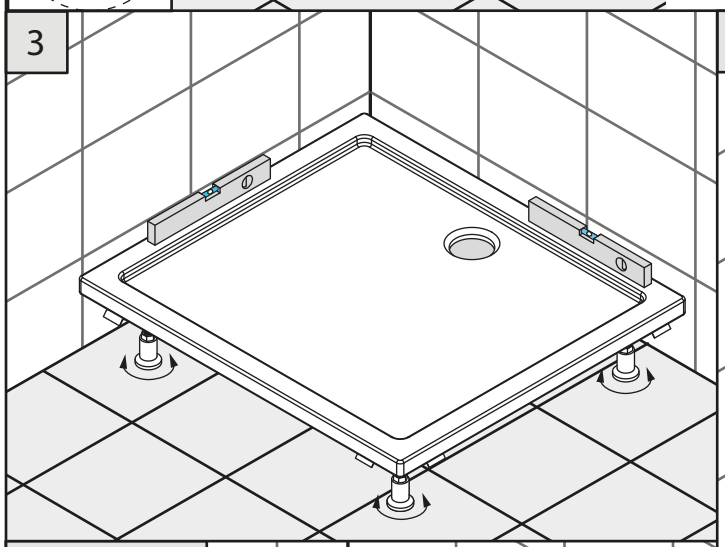

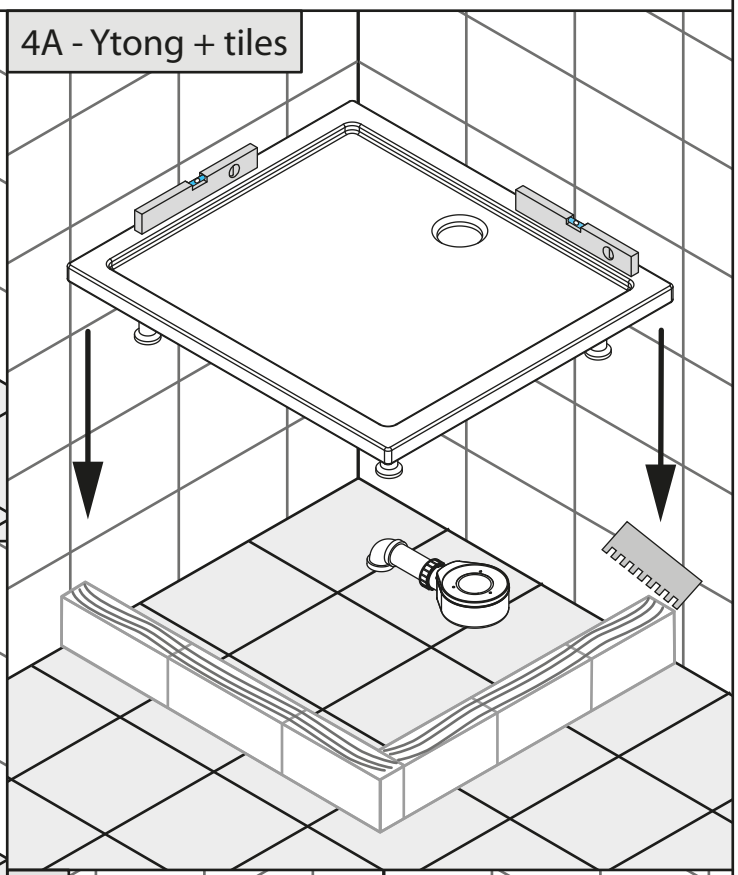

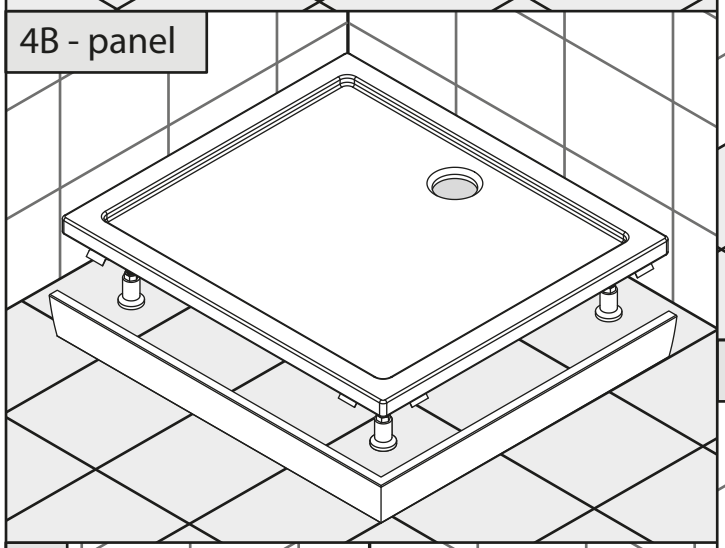

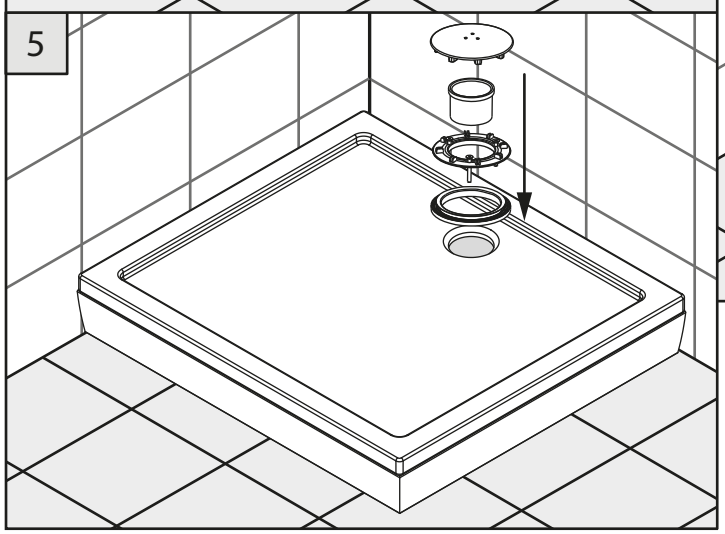

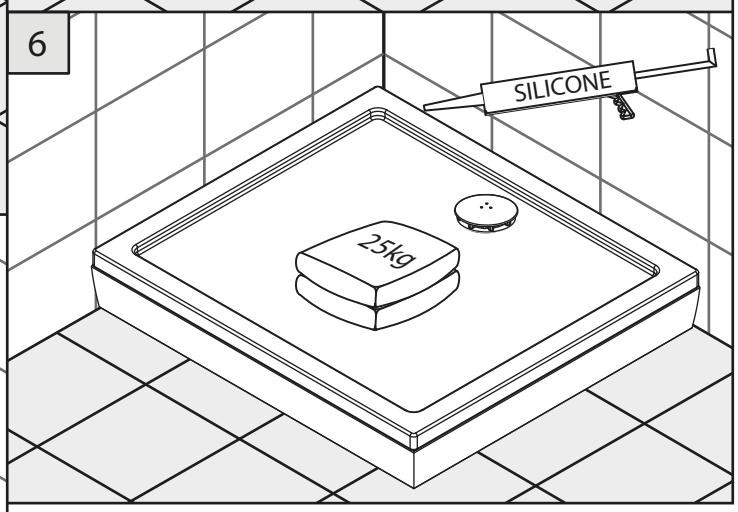

polysan

Polysan s.r.o.
Nesměřice 52
285 22 Zruč nad Sázavou

tel.: +420 327 585 981
e-mail: info@polysan.cz
www.polysan.cz